1380 Beverage Drive, Suite W
Stone Mountain, GA 30083
1-800-426-6256 | 678-892-2323

MudRunner®

Guía de operación y mantenimiento

Mejores – Más rápidas – Todas las veces

Modelo: 14TT

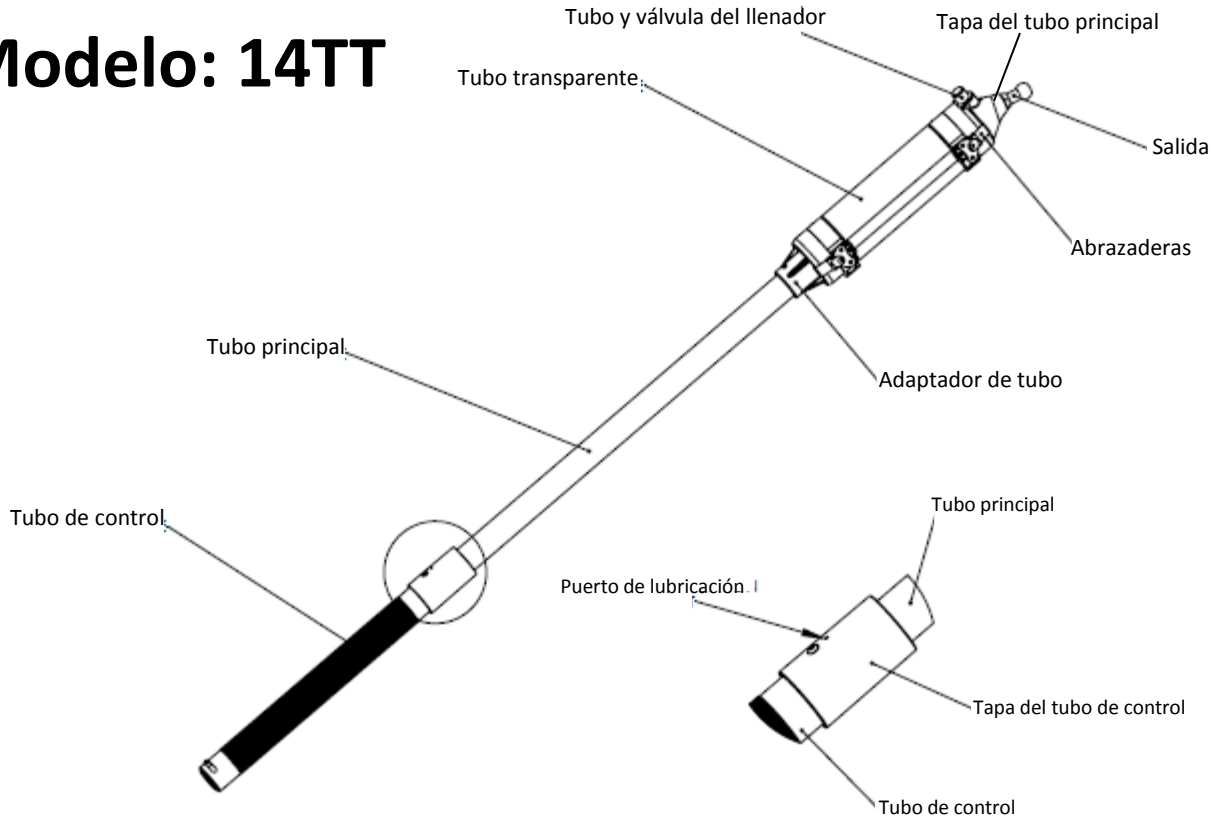

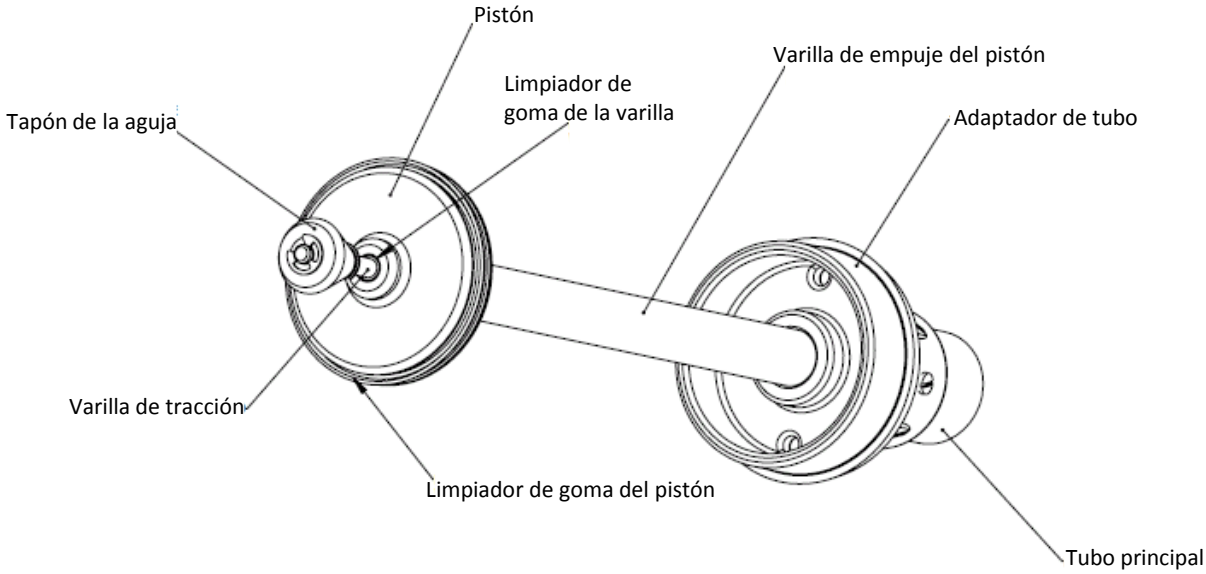

Tubo transparente y salida no mostrados

© 2012 TapeTech Tool Co. All Rights Reserved

1380 Beverage Drive, Suite W
Stone Mountain, GA 30083
1-800-426-6256 | 678-892-2323

MudRunner®

Guía de operación y mantenimiento

Mejores – Más rápidas – Todas las veces

Modelo: 14TT

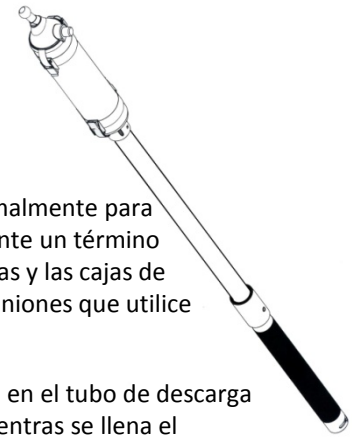

El MudRunner® es esencialmente un aplicador de esquinas servoasistido y está diseñado para funcionar con las acabadoras de esquinas y los cabezales para compuesto.

Operación

En general, usted querrá usar compuesto para uniones más grueso que el que usaría normalmente para acabar esquinas. Para comenzar, se recomienda diluir el compuesto hasta aproximadamente un término medio entre la consistencia que usted usaría normalmente para las acabadoras de esquinas y las cajas de acabado. Esto varía basándose en la preferencia personal y la marca de compuesto para uniones que utilice típicamente.

Para llenar el MudRunner® con compuesto, inserte la válvula del llenador completamente en el tubo de descarga de la bomba de carga. Usted necesitará mantener la presión contra la bomba de carga mientras se llena el MudRunner® o la presión de bombeo expulsará el MudRunner® de la válvula del llenador.

Siempre que haya cualquier cantidad de compuesto en la herramienta, dicho compuesto está bajo presión constante por acción del resorte de gas interno. Bombee hasta que el pistón del MudRunner® se fuerce completamente hacia atrás hasta su tope. Una vez que la herramienta este llena, no continúe bombeando. Instale la herramienta de acabado en la salida de bola del MudRunner®. El flujo de compuesto se controla girando el tubo de control. Cuanto más lo gire, más rápido fluirá el compuesto.

Coloque la herramienta en un extremo de la unión que se vaya a acabar, con la válvula del llenador orientada alejándose de la esquina. Gire el tubo de control. Si está utilizando la acabadora de esquinas o el cabezal para compuesto por primera vez o después de que se haya limpiado, es posible que quiera esperar un instante hasta que vea que el compuesto está llenando la unidad. Mueva la herramienta hacia el otro extremo de la unión, reduciendo la fuerza que hace sobre el tubo de control cuando desee que el flujo de compuesto se detenga. La válvula de salida cerrará automáticamente el flujo de compuesto cuando usted reduzca la fuerza sobre el agarre. Coloque la herramienta en el otro extremo de la unión y repita el procedimiento, reduciendo la fuerza con la que agarra el tubo de control cuando haya traslapado el punto en el cual terminó la pasada anterior.

Mantenimiento

Es una buena práctica vaciar la herramienta si no se va a usar durante un tiempo. El extremo con salida de la herramienta se puede colocar en una cubeta de agua. Sin embargo, ¡NO SUMERJA EL EXTREMO DE LA HERRAMIENTA EN EL CUAL ESTÁ UBICADO EL MANGO! Dicho extremo se puede rociar con agua, pero no se debe sumergir. No rocíe directamente la cubierta blanca ubicada en el extremo superior del tubo de control. En el caso de que el agua llegue al mango, coloque el mango en posición vertical para permitir que drene.

Limpie la herramienta retirando la tapa del tubo principal. Retire todo el compuesto del interior de la tapa, la válvula del llenador y alrededor del pistón. Si se ha acumulado compuesto en el lado trasero del pistón, retire el tubo principal y límpielo según sea necesario. Lubrique el sello del pistón de caucho con aceite Ames® Bazooka® o cualquier aceite ligero para máquinas.

Mantenga limpia el área alrededor de la cubierta blanca. Evite que llegue compuesto para uniones o residuos debajo de la cubierta blanca, ya que es posible que eso haga más difícil la operación del tubo de control. Lubrique el mecanismo de control de la manera que se muestra en la ilustración, después de cada limpieza y según sea necesario para mantener el funcionamiento apropiado de la herramienta. Reinstale el tubo principal y la tapa del tubo principal en cuanto la herramienta esté limpia, para reducir las probabilidades de dañar la herramienta.

© 2012 TapeTech Tool Co. All Rights Reserved